TechSolutionS

PRZEDSTAWICIEL
W KRAJACH UE

VELNOX

**Nie wybieraj standardowych rozwiązań.
Twórz własne.**

ROZWIĄZANIA INŻYNIERSKIE
DLA ŁOŻYSK ROLNICZYCH

techsolutions-europe.com

VELNOX

O MARCE

VELNOX to marka inżynieryjna łożysk i zespołów łożyskowych, zaprojektowanych z myślą o wymagających zastosowaniach w maszynach rolniczych i przemysłowych.

Marka jest skierowana do producentów OEM, działów konstrukcyjnych i inżynieryjnych oraz profesjonalnych dystrybutorów.

FILOZOFIA INŻYNIERSKA

Naszą pracę rozpoczynamy od analizy wymagań technicznych danego zespołu: obciążenia, prędkości obrotowej, wymaganej trwałości eksploatacyjnej, warunków pracy (pył, wilgoć, materiały ścierne), pasowań oraz wymagań dotyczących obsługi serwisowej.
Rozwiązania VELNOX nie są „uniwersalnymi łożyskami" – są projektowane specjalnie z uwzględnieniem rzeczywistych warunków pracy każdego zastosowania.

DOSTOSOWANIE PRODUKTÓW I ROZWIĄZANIA INŻYNIERSKIE

Dostosowujemy nasze produkty do specyficznych wymagań aplikacyjnych klienta, w tym w zakresie:

- systemów uszczelnień (ochrona przed pyłem, wilgocią i materiałami ściernymi, różne konstrukcje uszczelnień),
- rodzaju i ilości środka smarnego odpowiednio do warunków eksploatacji,
- materiałów i powłok przeznaczonych do pracy w środowiskach korozyjnych,
- cech konstrukcyjnych oraz pasowań dostosowanych do wymagań montażowych i warunków instalacji.

ORIENTACJA NA PRODUCENTÓW OEM

Dla producentów OEM kluczowe znaczenie mają powtarzalność parametrów oraz stabilność jakości między kolejnymi partiami produkcyjnymi.
VELNOX opracowuje produkty przeznaczone do zastosowań w produkcji seryjnej, zapewniając kontrolę nad materiałami, geometrią oraz parametrami funkcjonalnymi w celu utrzymania jednolitego standardu jakości na każdym etapie procesu produkcyjnego.

PODEJŚCIE DO JAKOŚCI

Jakość VELNOX jest wynikiem kontrolowanego procesu opartego na:

- monitorowaniu kluczowych parametrów geometrycznych,
- zapewnieniu powtarzalności materiałów i komponentów,
- weryfikacji parametrów funkcjonalnych gotowego wyrobu.

Celem jest zapewnienie przewidywalnej trwałości eksploatacyjnej oraz ograniczenie do minimum przestojów maszyn i urządzeń.

ZAPROJEKTOWANE DLA

- producentów maszyn OEM,
- działów konstrukcyjnych i inżynieryjnych,
- profesjonalnych dystrybutorów,
- przedsiębiorstw z sektora rolniczego i przemysłowego.

SPIS TREŚCI

O MARCE	Zalety produktów VELNOX	4
ZESPOŁY ŁOŻYSKOWE	Do wałów różnego typu	5
ROLNICZE ZESPOŁY PIAST	Zaprojektowane do pracy w ekstremalnych warunkach rolniczych	9
SPECJALNE ŁOŻYSKA ROLNICZE	Przeznaczone do pracy w środowisku rolniczym. Wysoka wydajność dla maszyn rolniczych	12
ŁOŻYSKA DO SIEWNIKÓW	Zaprojektowane dla nowoczesnych urządzeń siewnych	16
INDYWIDUALNE ROZWIĄZANIA OEM	Nie wybieraj standardowych rozwiązań. Twórz własne.	21

VELNOX

Tech Solutions

ZESPOŁY ŁOŻYSKOWE

DO WAŁÓW RÓŻNEGO TYPU

WARUNKI PRACY (Środowisko)

- Zanieczyszczone
- Silnie zanieczyszczone
- Ekstremalnie zanieczyszczone

Smarowanie łożyska

Zastosowanie specjalistycznego smaru. Łożysko napełnione smarem na cały okres eksploatacji.

Wielowargowe uszczelnienie stykowe

Dodatkowa ochrona przed zanieczyszczeniami i pyłem.

Obudowa wykonana ze specjalnego żeliwa

Wysoka wytrzymałość. Wzmocniona konstrukcja obudowy.

ZESPOŁY ŁOŻYSKOWE do wałów różnego typu

Wały pracują w ciągłym kontakcie z glebą, wilgocią oraz cząstkami ściernymi, co powoduje stałe obciążenia promieniowe oraz pracę w silnie zanieczyszczonym środowisku. Zespoły łożyskowe do wałów różnego typu muszą zapewniać niezawodne działanie przy niskich prędkościach obrotowych, wysokich obciążeniach statycznych oraz częstych obciążeniach udarowych. Rozwiązania łożyskowe VELNOX do wałów różnego typu zostały specjalnie zaprojektowane z wykorzystaniem wzmocnionych obudów, wysoce skutecznych systemów uszczelnień oraz zoptymalizowanych luzów wewnętrznych, aby sprostać dużym obciążeniom i pracy w wymagających warunkach eksploatacyjnych. Szczególny nacisk położono na skuteczną ochronę przed zanieczyszczeniami oraz wydłużenie trwałości eksploatacyjnej przy jednoczesnym ograniczeniu wymagań konserwacyjnych do minimum. Dzięki tym rozwiązaniom konstrukcyjnym łożyska VELNOX stanowią niezawodne rozwiązanie dla nowoczesnych do wałów różnego typu maszyn rolniczych, zapewniając stabilną pracę, ograniczenie przestojów oraz niezmiennie wysoką wydajność przez cały sezon eksploatacyjny.

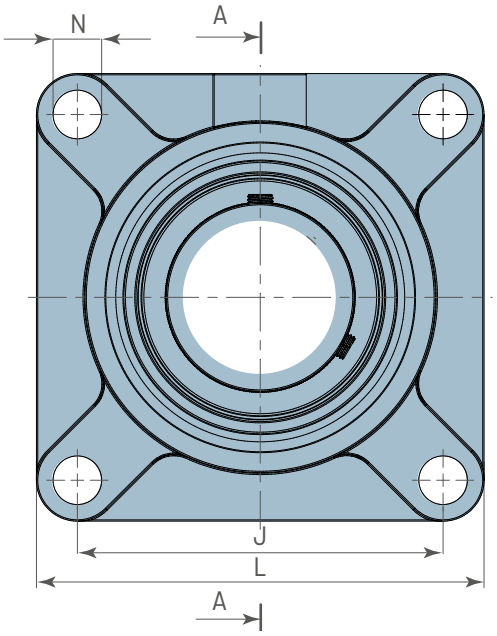

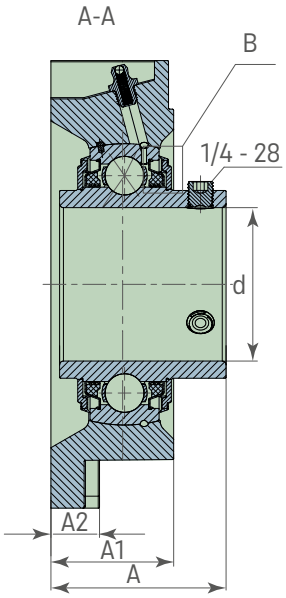

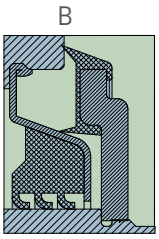

Oznaczenie VELNOX	Odpowiedniki	Marka	Średnica otworu d (mm)	Średnica otworu d (cale)	Całkowita szerokość obudowy A1 (mm	Grubość kołnierza obudowy A2 (mm)	Rozstaw otworów J (mm)	Całkowita długość L (mm	Średnica otworu N (mm)	Całkowita szerokość A (mm)	Masa (kg)	Dynamiczna nośność Cdyn (kN)	Statyczna nośność Co (kN)	Graniczne obciążenie zmęczeniowe Pu (kN)
BUQ 207-104-2X3H	FYJ1.1/4TF (YEL 207-104 2F+FY507M) EXF207-20/UCF207-20	SKF SNR	31.75	1 1/4	34	13	92	118	14	44.4	1.6	25.5	15.3	0.643
BUQ 207-106-2X3H	FYJ1.3/8TF (YEL 208-106 2F+FY507M) EXF207-22/UCF207-22	SKF SNR	34.925	1 3/8	34	13	92	118	14	44.4	1.6	25.5	15.3	0.643
BUQ 207-2X3H	FYJ40TF (YEL 207 2F+FY507M) EXF207/UCF207	SKF SNR	35		34	13	92	118	14	44.4	1.6	25.5	15.3	0.643
BUQ 208-108-2X3H	FYJ 1.1/2 TF (YEL 208-108 2F+FY508M) EXF208-24/UCF 208-24	SKF SNR	38.1	1 1/2	36	14	102	130	16	51.2	1.95	30.7	19	0.798
BUQ 208-2X3H	FYJ40TF (YEL 208 2F+FY508M) EXF208/UCF208	SKF SNR	40		36	14	102	130	16	51.2	1.95	30.7	19	0.798
BUQ-209-2T3H	FYJ 45 TF (YEL 209 2F+FY509M) EXF 209/UCF 209	SKF SNR	45		38	16	105	137	16	52.2	2.41	33.2	21.9	0.92
BUQ 210-2X3H	FYJ 50 TF (YEL 210 2F+FY510M) EXF210/UCF 210	SKF SNR	50		40	16	111	143	16	54.6	2.78	35.1	23.2	0.974
BUQ-214-2T3H	EXF 214/UCF 214	SNR	70		50.3	21.3	152	193	19	70.7	6.2	62.4	44	1.848

ZESPOŁY ŁOŻYSKOWE do wałów różnego typu

Zespoły łożyskowe VELNOX są wyposażone w zintegrowany system uszczelnień obejmujący uszczelnienie **trójwargowe** oraz dodatkowe uszczelnienie **dwuwargowe** po obu stronach łożyska.
Uszczelnienie **trójwargowe** zapewnia podstawową ochronę przed pyłem, zanieczyszczeniami i wilgocią, natomiast uszczelnienie **dwuwargowe** stanowi dodatkową barierę, ograniczającą przenikanie zanieczyszczeń podczas pracy w wymagających warunkach eksploatacyjnych.
Zastosowanie wzmocnionych systemów uszczelnień po obu stronach łożyska umożliwia zespołom łożyskowym VELNOX pracę w szerszym zakresie zastosowań i warunków roboczych, w szczególności w środowisku rolniczym.

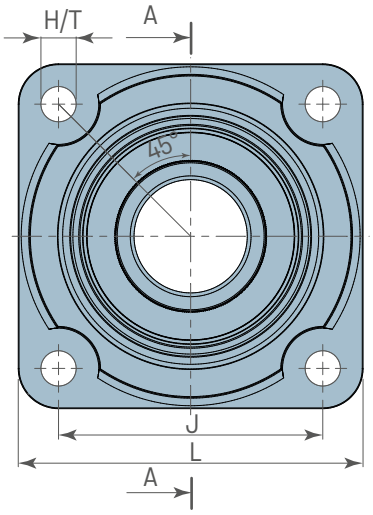

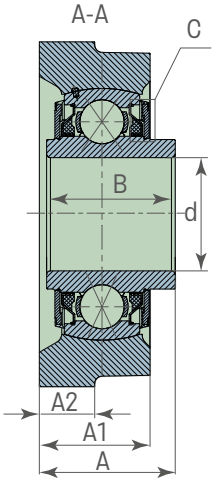

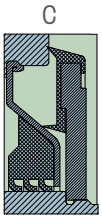

Oznaczenie VELNOX	Odpowiedniki	Marka	Odpowiedniki	Średnica otworu d (mm)	Całkowita szerokość obudowy A1 (mm)	Grubość kołnierza obudowy A2 (mm)	Rozstaw otworów J (mm)	Całkowita długość L (mm)	Otwór/ Gwint H/T	Całkowita szerokość A (mm)	Masa (kg)	Dynamiczna nośność Cdyn (kN)	Statyczna nośność Co (kN)	Graniczne obciążenie zmęczeniowe Pu (kN)
BUQ-308-2T3H-DS	CE066 LSQFR308 TBT.H.T.Zn UC 308 X1 UCF308 A01X1 W308-40Мм-FDT-MF-AP-SP1 (PER.W308RRBP52-F-A) W308-40Мм-FDT-MF-AP-SP1 Bez gwintu W308RRBP52-F-B (BX-PER.W308RRBP52-F) XUCF308B01B169	SNR FKL SNR SNR PEER PEER PEER SNR	957305 AMAZONE CE066 AMAZONE CE078 AMAZONE LSQFR308 TBS.H.T.Zn FKL PN00042 RBF Housing SL308MR3L Z&S UCFE308 A01X1= UC308X1+FE308A01 UCFE308 A01X1	40	40.6	19	101.5	130	M12	51.4	2.5	62.3	45.2	1.898

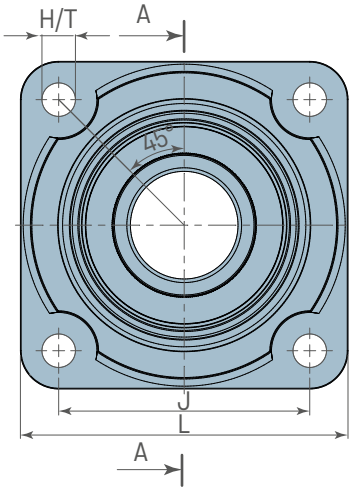

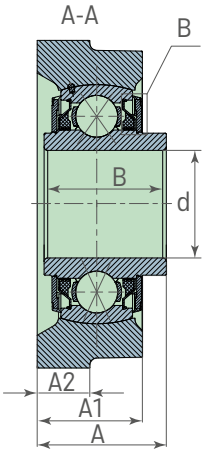

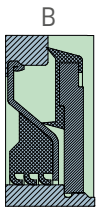

Oznaczenie VELNOX	Odpowiedniki	Marka	Odpowiedniki	Średnica otworu d (mm)	Całkowita szerokość obudowy L (mm)	Rozstaw otworów J (mm)	Otwór/ Gwint H/T	Całkowita szerokość A (mm)	Całkowita szerokość obudowy A1 (mm)	Grubość kołnierza obudowy A2 (mm)	Szerokość pierścienia wewnętrznego B (mm)	Masa (kg)	Dynamiczna nośność Cdyn (kN)	Statyczna nośność Co (kN)	Graniczne obciążenie zmęczeniowe Pu (kN)
BUQ 309-2T3H	CJI 309 GGG+19000509 (Zespół) LSQFR 309-2TB.H.T LSQFR 309-2TB.H.T	CT-AGRI FKL CT-AGRI	4000412 Farmet M14581 Farmet 15626ND Farmet 18888ND Farmet M10257 Farmet M13082ND Farmet M15626 Farmet M17627 Farmet M24607 Farmet CJI309GGG+19000509 LEFG 209 TDT FKL CJI309GGG+19000509 HFB	45	137	105	14	54	44	22	51,1	3,4	59,6	80,8	2,503

ZESPOŁY ŁOŻYSKOWE do wałów różnego typu

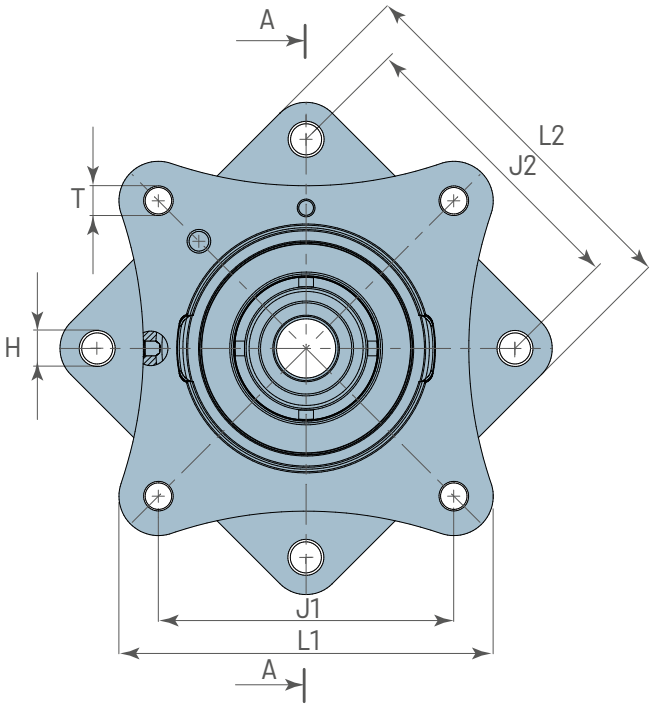

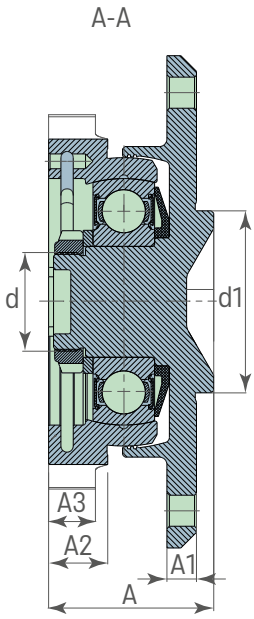

Oznaczenie łożyska	Marka	Odpowiedniki
M43400468	CT-AGRI	17014180 GASPARDO
M43400468 H.60 S.PAR	-	M23400435 Gaspardo - obudowa łożyska
M43400468 H.60 S.PAR	-	M23400436 Gaspardo - obudowa łożyska
M43400468 Zespół łożyskowy	Ri.Ma	M43400413 Gaspardo
PN 0102	RBF	M43400468 Gaspardo
ZGKU 309 2S	FKL	M43400468R Gaspardo
PN00102	RBF	R17015300 Gaspardo
		M43400468 Zespół łożyskowy

Oznaczenie VELNOX	Średnica otworu d (mm)	Średnica centrująca d1 (mm)	Całkowita szerokość obudowy L1 (mm)	Rozstaw otworów J1 (mm)	Całkowita szerokość obudowy L2 (mm)	Rozstaw otworów J2 (mm)	Całkowita szerokość A (mm)	Grubość kołnierza A1 (mm)	Grubość kołnierza A2 (mm)	Średnica centrująca Height A3 (mm)	Rozmiar gwintu T (mm)	Otwór H (mm)	Masa (kg)	Dynamiczna nośność Cdyn (kN)	Statyczna nośność Co (kN)	Graniczne obciążenie zmęczeniowe Pu (kN)
BUCR-SG-309-S2	45	74	152	120	150	120	66,9	18	12	7	4xM12x1.25	4x12.3	5,6	52,7	31,5	1.32

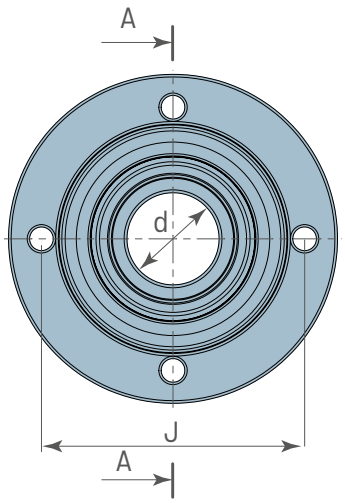

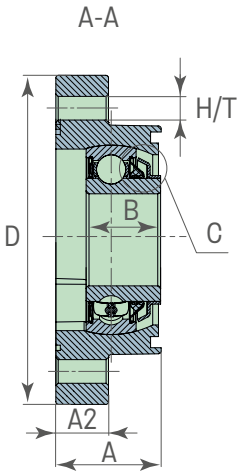

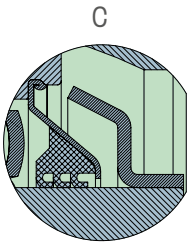

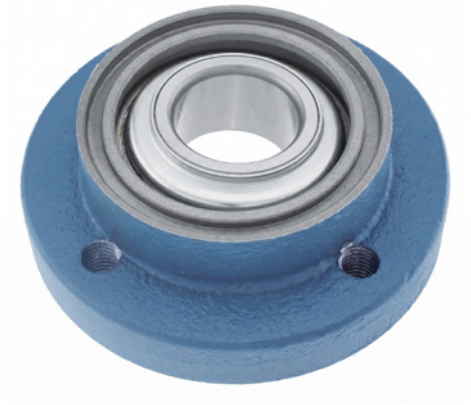

Oznaczenie VELNOX	Oznaczenie łożyska	Marka	Odpowiedniki	Średnica otworu d (mm)	Średnica zewnętrzna D (mm)	Rozstaw otworów J (mm)	Otwór/ Gwint H/T	Całkowita szerokość A (mm)	Grubość kołnierza obudowy A2 (mm)	Szerokość pierścienia wewnętrznego B (mm)	Masa (kg)	Statyczna nośność Co (kN)	Dynamiczna nośność Cdyn (kN)	Graniczne obciążenie zmęczeniowe Pu (kN)
BUP 207-X3L	207XTR-R-DFC-A534 (PER.207RRSB-FC-A)	PEER	31910034 Lemken	35	125	100	M12	40	20	28.3	1.7	15.3	25.5	0.643
	GH.PN 00032	RBF	3199372 Lemken											
	LSGR 207-TBS	FKL	3421370 Opall Agri											
	LSGR 207-TBS	CT-AGRI	F232812 - 0200 INA/FAG Bearing											
	LSGR 207-TBS	NTE	GGF35A08											
	PN 00023	RBF	GGME07 - AH07 INA/FAG Housing											
	PN 00032	RBF	RCJ 35 35x118x39,9 4xM12 UC 207 X1 SNR Bearing											

VELNOX

TechSolutions

ROLNICZE ZESPOŁY PIAST

ZAPROJEKTOWANE DO PRACY W EKSTREMALNYCH WARUNKACH ROLNICZYCH

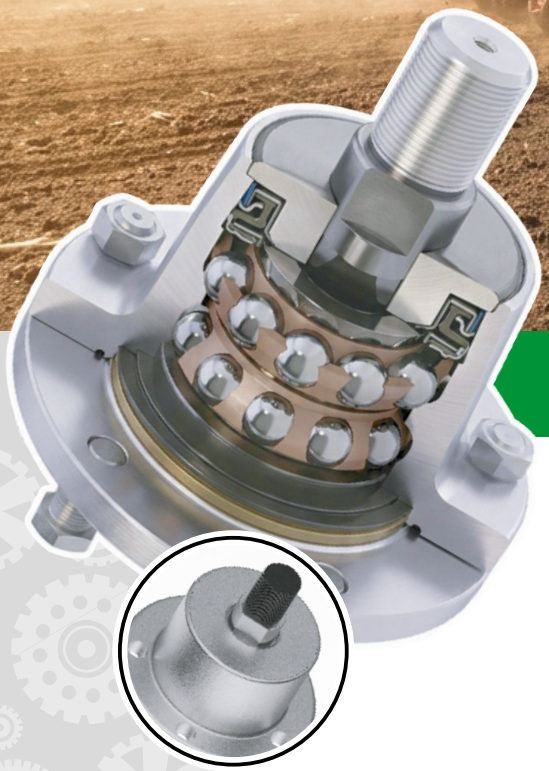

WYDŁUŻONA TRWAŁOŚĆ EKSPLOATACYJNA

- Niezawodny system uszczelnień VELNOX
- Parametry eksploatacyjne łożysk przewyższające standardy rynkowe
- Obudowa z wysokiej jakości żeliwa o stabilnej geometrii, zapewniająca skuteczną ochronę systemu uszczelnień

WARUNKI PRACY (Środowisko)

- Zanieczyszczone
- Silnie zanieczyszczone
- Ekstremalnie zanieczyszczone

SMAROWANE NA CAŁY OKRES EKSPLOATACJI

ROLNICZE ZESPOŁY PIAST do bron talerzowych i maszyn do ciężkich zastosowań

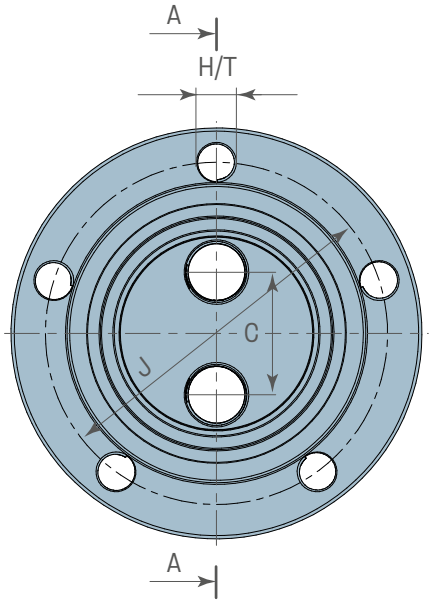

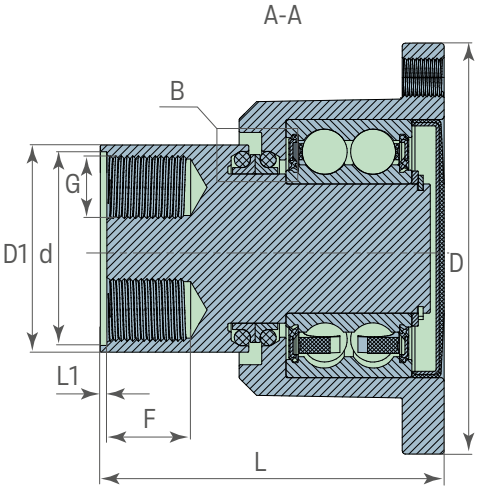

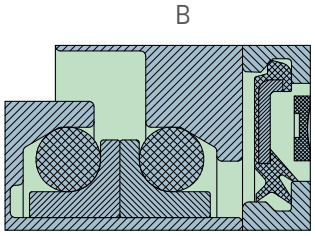

Odpowiedniki
28071300 HORSCH 28077800 HORSCH 28077900 HORSCH 28085600 HORSCH PN60041

Oznaczenie VELNOX	Rozstaw otworów J (mm)	Średnica zewnętrzna D (mm)	Średnica zewnętrzna D1 (mm)	Średnica otworu d (mm)	Rozstaw otworów C (mm)	Otwór/ Gwint H/T	Gwint wewnętrzny G	Całkowita długość L (mm)	Głębokość pogłębienia L1 (mm)	Długość części gwintowanej F (mm)	Masa (kg)	Dynamiczna nośność Cdyn (kN)	Statyczna nośność Co (kN)	Graniczne obciążenie zmęczeniowe Pu (kN)
28071300 VX	106	127.3	64.2	55.7	38	M12	2xM20	106.5	2	25	3.81	48.8	35.3	1.483

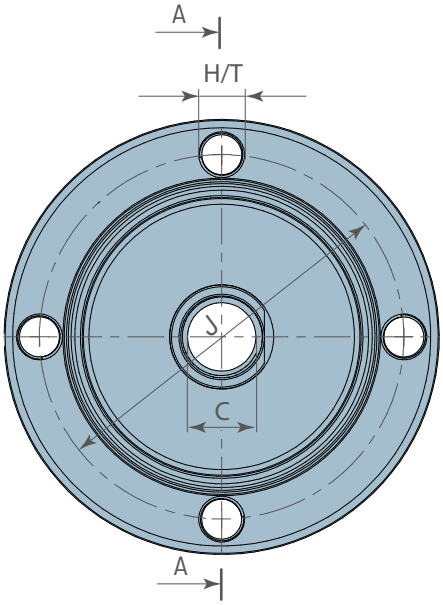

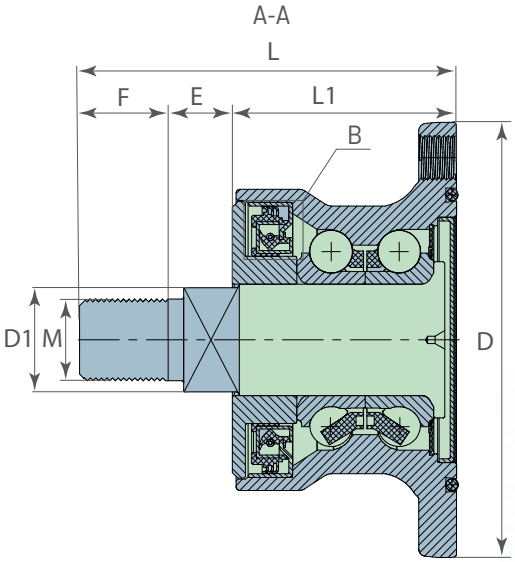

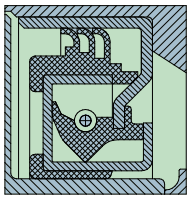

Oznaczenie łożyska	Marka	Odpowiedniki
8395.TDA.5.05.015	ХАРП	1000042983 Holmer
AGHU2898X4E-DSCS	SKF	642668 Köckerling
AHU28117A-01	NSK	910974 Köckerling
BAA 0004	SKF	BAA 0004
BAA 0004 (SAH0004)	FBJ	F06160015 Gaspardo
F-673270.04.TILL	INA	IL40-98/4T-M22
HUB 30 мм Zespół (47661)	PEER	Il50-98/4t-m22
HUB-30Мм-X-Zespół-A221	PEER	KM040110 BEDNAR
IL-117-M22	FKL	M11308 Farmet
PN 60014	RBF	PN60014 RBF
		R18125110R GASPARDO

Oznaczenie VELNOX	Rozstaw otworów J (mm)	Średnica zewnętrzna D (mm)	Otwór/ Gwint H/T	Średnica wału D1 (mm)	Wymiar otworu typu „D" C (mm)	Gwint zewnętrzny M	Całkowita długość L (mm)	Całkowita grubość kołnierza L1 (mm)	Długość części typu „D" E (mm)	Długość części gwintowanej F (mm)	Masa (kg)	Dynamiczna nośność Cdyn (kN)	Statyczna nośność Co (kN)	Graniczne obciążenie zmęczeniowe Pu (kN)
BAA-0004 VX	98	117	4xM12x1.25	27.95	25.4	M22x1.5	102	60	17	25	2.16	42.9	36.3	1.53

ROLNICZE ZESPOŁY PIAST do bron talerzowych i maszyn do ciężkich zastosowań

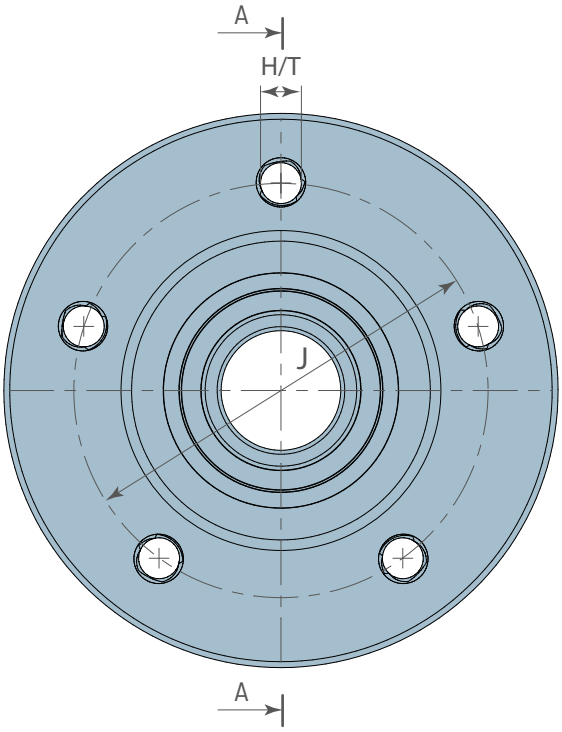

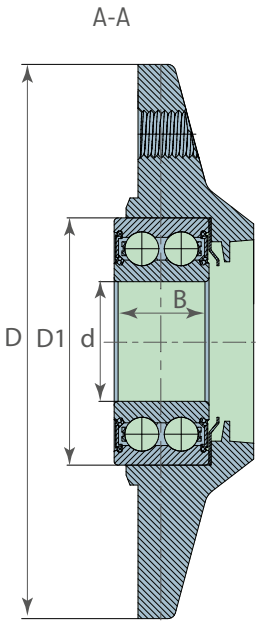

Oznaczenie VELNOX	Oznaczenie łożyska	Marka	Odpowiedniki	Rozstaw otworów J (mm)	Średnica zewnętrzna D (mm)	Średnica zewnętrzna D1 (mm)	Marka Średnica otworu d (mm)	Otwór/ Gwint H/T	Całkowita długość L (mm)	Szerokość pierścienia wewnętrznego B (mm)	Masa (kg)	Dynamiczna nośność Cdyn (kN)	Statyczna nośność Co (kN)	Graniczne obciążenie zmęczeniowe Pu (kN)
PL-140 VX	PL-140 SAH017	FKL FBJ	420832 Vaderstad (405814+418531+420013)	104	140	62	30	M12	35	23.8	1.5	31	22.2	0.932

VELNOX

TechSolutionS

SPECJALNE ŁOŻYSKA ROLNICZE

ZAPROJEKTOWANE DO ZASTOSOWAŃ ROLNICZYCH
WYSOKA WYDAJNOŚĆ DLA MASZYN ROLNICZYCH

ZALETY SPECJALNYCH ŁOŻYSK ROLNICZYCH VELNOX

WYJĄTKOWA NIEZAWODNOŚĆ W WYMAGAJĄCYCH WARUNKACH

- Zaawansowana technologia uszczelnień zapobiega przedostawaniu się zanieczyszczeń, wilgoci i pyłu, wydłużając trwałość eksploatacyjną.

NAJWYŻSZA JAKOŚĆ I PRECYZJA WYKONANIA

- Produkowane z wysokiej jakości stali z wykorzystaniem zaawansowanych technologii obróbki cieplnej, zapewniających większą wytrzymałość i precyzję.
- Wytwarzane zgodnie z normami ISO oraz certyfikowanymi systemami zarządzania.

WYDŁUŻONA TRWAŁOŚĆ EKSPLOATACYJNA

- Zaprojektowane do pracy przy wysokich obciążeniach promieniowych i osiowych, ograniczając przestoje oraz zwiększając wydajność.

WYBIERANE PRZEZ PROFESJONALISTÓW

- Wybierane przez czołowych producentów maszyn rolniczych na całym świecie w celu zapewnienia maksymalnej efektywności urządzeń siewnych.

SMAROWANE NA CAŁY OKRES EKSPLOATACJI

MAKSYMALNA TRWAŁOŚĆ

SPECJALNE ŁOŻYSKA DO ZASTOSOWAŃ ROLNICZYCH

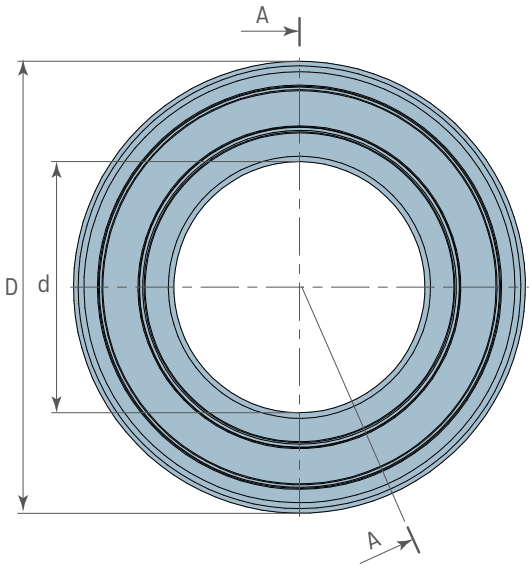

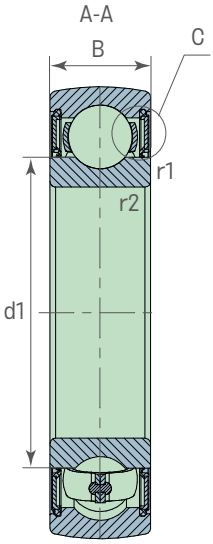

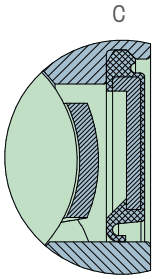

Oznaczenie VELNOX	Oznaczenie łożyska	Marka	Odpowiedniki	Średnica otworu d (mm)	Średnica zewnętrzna D (mm)	Szerokość pierścienia wewnętrznego B (mm)	Średnica zewnętrzna pierścienia wewnętrznego d1 (mm)	Wymiar fazowania pierścienia wewnętrznego r1, r2 (mm)	Dynamiczna nośność Cdyn (kN)	Statyczna nośność Co (kN)	Graniczne obciążenie zmęczeniowe Pu (kN)	Masa (kg)
1726206-2RS1 VX	1726206 2RS 1726206 2RS 1726206 2RS1 206 NPPB XG206NPPB 6206 S EE CS 206 2RS CS 206 2RS UD 206	TIMKEN NSK-RHP SKF INA SKF SNR NTE FBJ ZKL	10330 Dominoni 211156.0 CLAAS 2152620 Rauch 81023064 KUHN 831087M1 AGCO JD10386 JD PMS-000005 Capello VF06215766 Kverneland YP800030 KUHN	30	62	16	39.7	1	19.5	11.2	0.48	0.18
1726207-2RS1 VX	1726207 2RS 1726207 2RS 1726207 2RS1 207 NPPB XG207NPPB 6207 SEE CS 207 2RS G207-XL-NPPB	TIMKEN NSK-RHP SKF INA SKF SNR FBJ INA	03.2026.00 Capello 12-058340 Ziegler 1407629R91 CASE 3166063R91 CASE 4655.1 MONOSEM 81043576 Kuhn 831822M1 MF B96.00264	35	72	17	46.1	1	25.5	25.5	0,655	0.66
1726208-2RS1 VX	1726208 2RS 1726208 2RS1 XG208NPPB 6208 S EE CS 208 2RS G208-XL-NPPB UD 208	TIMKEN SKF SKF SNR FBJ INA ZKL	025292 Geringhoff 025293 Geringoff 30161042 Monosem 4655.1A Monosem 730004600 LUK AZ23315 JD F04010184 GASPARDO	40	80	18	52	1.1	30.7	19	0.8	0.32
1726209-2RS1 VX	1726209 2RS 1726209 2RS 1726209 2RS1 209 NPPB XG209NPPB CS 209 2RS	TIMKEN NSK-RHP SKF INA SKF FBJ	000212102.0 Claas 02.1032.00 CAPELLO 12-058421 ZIEGLER 340411240 NH 81004584 NH 831134M1 MF LA340411277 MF NWB00607 PMS-000007 Capello Z4009820 KUHN B96.00293 GRIMME	45	85	19	56.6	1.1	32.5	20.4	0.92	0.37
1726210-2RS1 VX	1726210 2RS 1726210 2RS 1726210 2RS1 210 NPPB XG210NPPB CS 210 2RS	TIMKEN NSK-RHP SKF INA SKF FBJ	11330 Dominoni 81005000 Kuhn 81005099 Kuhn 1726210 2RS1	50	90	20	62.5	1.1	35.1	23.2	0.98	0.41
1726306-2RS1 VX	1726306 2RS1 CS306LLU CS306DDU 76306-2RS 1726306-2RS1 6306SEE 1726306-2RS 1726306 2S.T	SKF NTN NSK FAG SKF SNR RHP FKL	580306 K7C17 1726306 2RS1	30	72	19	44.6	1.1	28.1	16	0.67	0.3
1726309-2RS1 VX	1726309 2RS 1726309 2RS (CS309LLU) 1726309 2RS1 CS309LLU CS309DDU 76309-2RS 61200120	TIMKEN NSK SKF NTN NSK FAG IMT SNR	309NPPB F04010225R GASPARDO MG43400468 GASPARDO 23400434 GASPARDO 76100409 GASPARDO 61100438 GASPARDO 43400468 GASPARDO 1726309 2RS1 ZARAMAK	45	100	25	62.1	1.5	52.7	31.5	1.34	0.73

SPECJALNE ŁOŻYSKA DO ZASTOSOWAŃ ROLNICZYCH

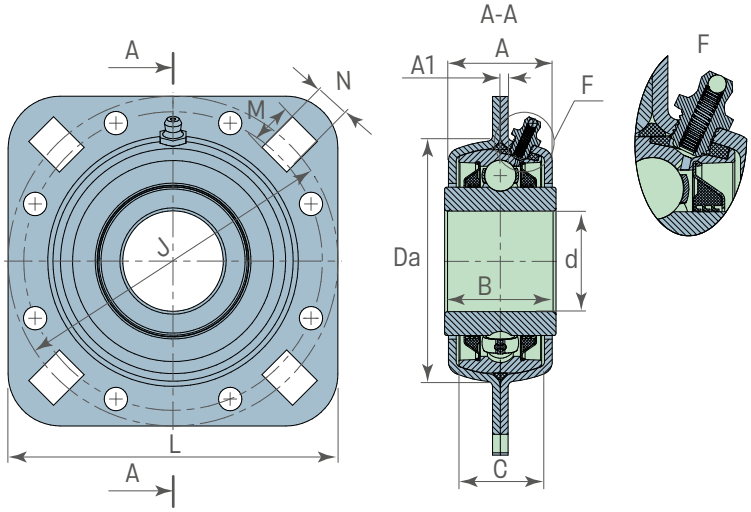

Oznaczenie łożyska	Marka	Odpowiedniki
DHU 1 1/2 R209	TIMKEN	1934-12-0 KRAUSE
DHU 1 1/2 R209 FD209RB	CT-AGRI	40-109 KRAUSE
FD 209-1 1/2 RD	RBF	822-208C Great Plains
ST 491 B	PEER	AA53919 JD
PER.GFD209RPPB52	PEER	AN280333 JD
GWST209PPB38	FKL	Q4045130 KUHN

Oznaczenie VELNOX	Średnica otworu d (cale)	Średnica otworu d (mm)	Wymiar B (mm)	Szerokość pierścienia zewnętrznego C (mm)	Średnica centrująca Da (mm)	Całkowita długość L (mm)	Odległość od kołnierza obudowy do czoła pierścienia wewnętrznego A (mm)	Szerokość obudowy A1 (mm)	Rozstaw otworów J (mm)	Średnica otworu montażowego N (mm)	Obciążenie promieniowe Fr (kN)	Obciążenie osiowe Fa (kN)	Masa (kg)	Dynamiczna nośność Cdyn (kN)	Statyczna nośność Co (kN)
DHU 1 1/2R209 VX	1,5004	38,11	42,85	22	97	127	39	3,5	127	13,5	7,7	3,8	1.63	32,5	20,4

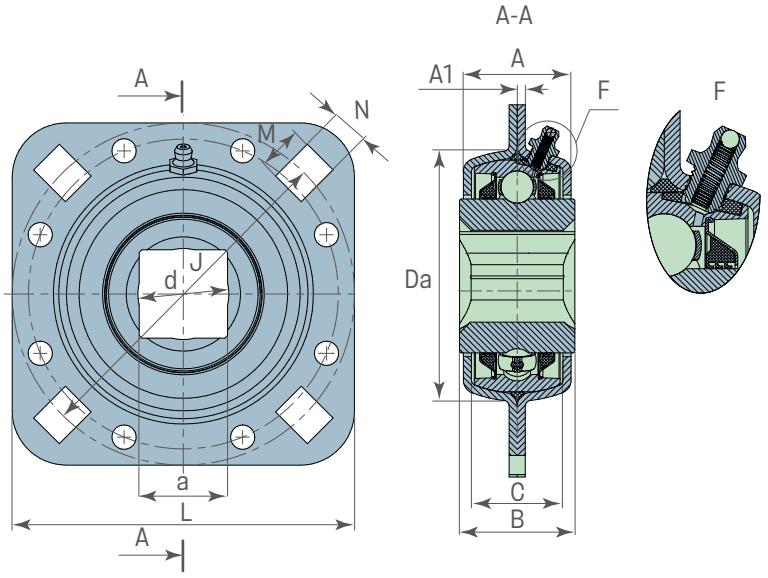

Odpowiedniki	Marka	Odpowiedniki
DHU 1 1/4 S209	TIMKEN	40-128 KRAUSE
DHU 1 1/4 S209 FD209RK	CT-AGRI	822-209C GP
DHU 1 1/4 S209	NTE	84151226 CASE
FD 209-1 1/4 SQ	RBF	FK311007 SUNFLOWER
FD 209-1 1/4 SQ (GFD209SPPB51)	PEER	GWST209PPB29 FKL
FD 209K51-1 1/4 SQ-A342	PEER	Q4008320 KUHN
GWST 209 PPB29	FKL	Q4044290 KUHN

Oznaczenie VELNOX	Średnica otworu d (cale)	Średnica otworu d (mm)	Szerokość pierścienia wewnętr-znego B (mm)	Szerokość pierścienia zewnętr-znego C (mm)	Shaft Wymiar a (mm)	Średnica centrująca Da (mm)	Całkowita długość L (mm)	Całkowita długość A (mm)	Szerokość obudowy A1 (mm)	Rozstaw otworów J (mm)	Prostokątny Otwór N (mm)	Prostokątny Otwór M (mm)	Obciążenie promieniowe Fr (kN)	Obciążenie osiowe Fa (kN)	Masa (kg)	Dynamiczna nośność Cdyn (kN)	Statyczna nośność Co (kN)	Graniczne obciążenie zmęczeniowe Pu (kN)
DHU1 1/4 S209 VX	1.3976	35.5	42.85	22	32.8	97	127	39	3.5	127	13.5	17.5	7.7	3.8	1.63	32.5	20.4	0.857

SPECJALNE ŁOŻYSKA DO ZASTOSOWAŃ ROLNICZYCH

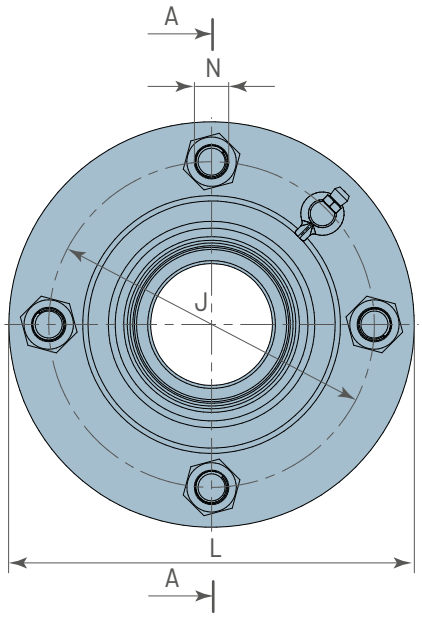

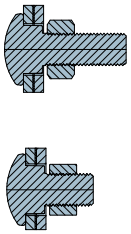

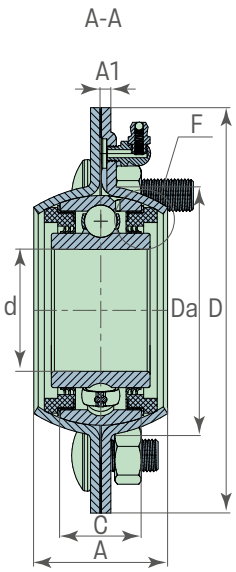

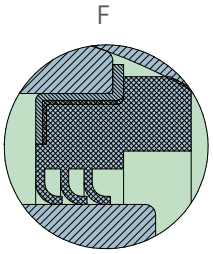

Bearing Designation	Marka	Odpowiedniki
AA30941 GWST 209 PPB13 P30941 ST 209-1 3/4 P30941	CT-AGRI FKL KABAT RBF KABAT	A33968 Uszczelka A34792 obudowa A34793 obudowa AA27172 obudowa AA30941 JD – obudowa JD7806 smarowniczka GW209PPB13 Łożysko

Oznaczenie VELNOX	Średnica otworu d (cale)	Średnica otworu d (mm)	Szerokość pierścienia wewnętrznego B (mm)	Szerokość pierścienia zewnętrznego C (mm)	Wymiar wału a (mm)	Średnica centrująca Da (mm)	Całkowita długość L (mm)	Całkowita długość A (mm)	Szerokość obudowy A1 (mm)	Rozstaw otworów J (mm)	Prostokątny otwór N (mm)	Prostokątny otwór M (mm)	Obciążenie promieniowe Fr (kN)	Obciążenie osiowe Fa (kN)	Masa (kg)	Dynamiczna nośność Cdyn (kN)	Statyczna nośność Co (kN)	Graniczne obciążenie zmęczeniowe Pu (kN)
AA30941 VX	1.781	45.24	36.53	48.5	3.5	30.1	93	150	120.5	13.5	1.836	32.5	20.4	0.857				

VELNOX

TechSolutionS

ŁOŻYSKA DO SIEWNIKÓW

ZAPROJEKTOWANE DLA NOWOCZESNYCH MASZYN SIEWNYCH

PRECYZYJNE, TRWAŁE I ODPORNE NA ZANIECZYSZCZENIA ŁOŻYSKA

ZAPROJEKTOWANE DO PRECYZYJNEGO SIEWU

Specjalnie opracowane do wysokoobrotowych i wysokoprecyzyjnych maszyn siewnych pracujących w wymagających i silnie zanieczyszczonych warunkach polowych.

GEOMETRIA CZTEROPUNKTOWEGO ŁOŻYSKA SKOŚNEGO

Zapewnia stabilne prowadzenie tarczy podczas pracy w zmiennych obciążeniach występujących w warunkach polowych.

WZMOCNIONE WIELOWARGOWE SYSTEMY USZCZELNIEŃ

Zapobiegają przedostawaniu się pyłu oraz płynnych nawozów do wnętrza łożyska.

WZMOCNIONA KONSTRUKCJA WEWNĘTRZNA

Zoptymalizowane do pracy przy wysokich obciążeniach promieniowych i osiowych.

SMAROWANIE DO PRACY W EKSTREMALNYCH WARUNKACH

Specjalny smar do zastosowań rolniczych oraz zoptymalizowana geometria wewnętrzna zapewniają skuteczne utrzymanie środka smarnego przez cały okres eksploatacji.

GWARANTOWANA DŁUGOTRWAŁA WYDAJNOŚĆ

Wysoka odporność na zużycie i zanieczyszczenia zapewnia długotrwałą, nieprzerwaną pracę maszyn siewnych.

ŁOŻYSKA DO SIEWNIKÓW

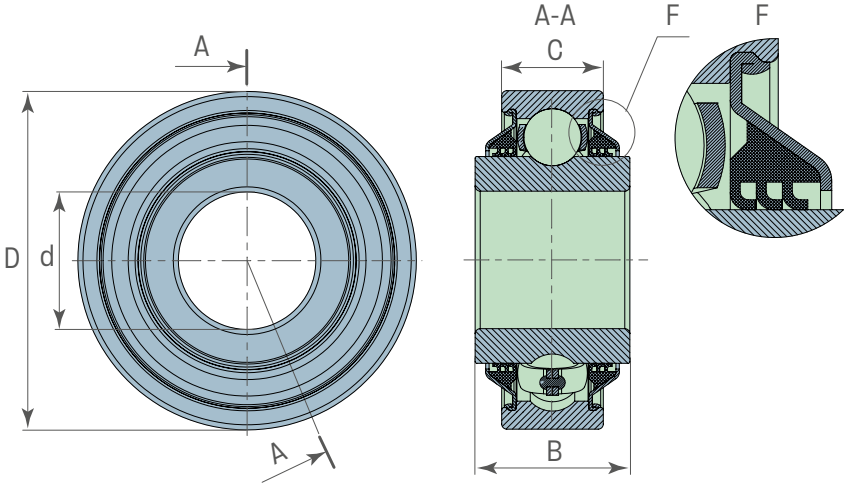

Oznaczenie VELNOX	Oznaczenie łożyska	Marka	Odpowiedniki	Średnica otworu d (mm)	Średnica zewnętrzna D (mm)	Szerokość pierścienia wewnętrznego B (mm)	Szerokość pierścienia C (mm)	Masa (kg)	Dynamiczna nośność Cdyn (kN)	Statyczna nośność Co (kN)	Graniczne obciążenie zmęczeniowe Pu (kN)
203KRR2-R3 VX	203 KRR AH02 203 KRR AH02 203 KRR2 203 KRR2 203 KRR2FD (PER.203RRY2) 203 KRR2-R3 203 RR2 BB203 RR2 BB203RR2FD	FKL INA RBF CT-AGRI PEER CT-AGRI TIMKEN TIMKEN PEER	144819C91 CASE 149261C91 CASE 23091 Will rich 3643380M1 AGCO 520117 Gehl 666624R91 CASE 822-095C Great Plains AN100425 JOHN DEERE B96.00410 Grimme JD9214 JOHN DEERE	16.26	40	18.29	12	0.07	9.5	4.75	0.2

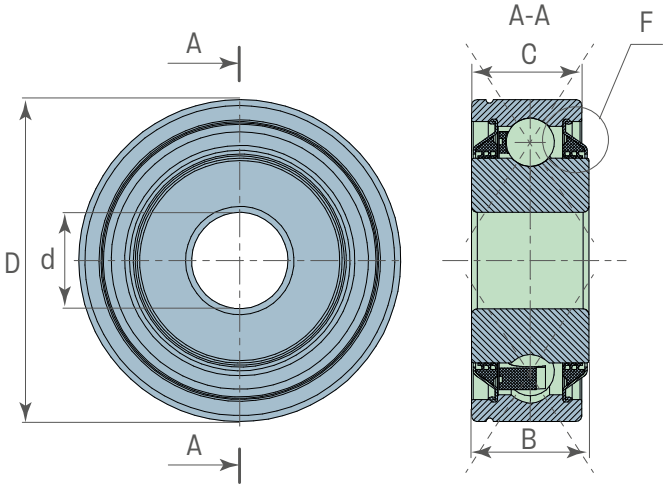

Oznaczenie VELNOX	Oznaczenie łożyska	Marka	Odpowiedniki	Średnica otworu d (mm)	Średnica zewnętrzna D (mm)	Szerokość pierścienia wewnętrznego B (mm)	Średnica otworu C (mm)	Masa (kg)	Dynamiczna nośność Cdyn (kN)	Statyczna nośność Co (kN)
204PY3 VX	204 PF3 (PER.BB204RRP3-A) 204 PY2 204 PY3 204 PY3 204 PY3 (BB204RRY3) 204 PY3 06C04 2Z	PEER TIMKEN CT-AGRI RBF TIMKEN PEER FKL	00240199 HORSCH 00310104 HORSCH 1260817R91 CASE 466635 Vaderstad 820-003C GP 822-011C GP 822-067C GP AA21480 JD CA139 AMAZONE GA2014 KINZE K3030210 KUHN	16	45,2	18,67	15,4	0,13	12,84	6,65

ŁOŻYSKA DO SIEWNIKÓW

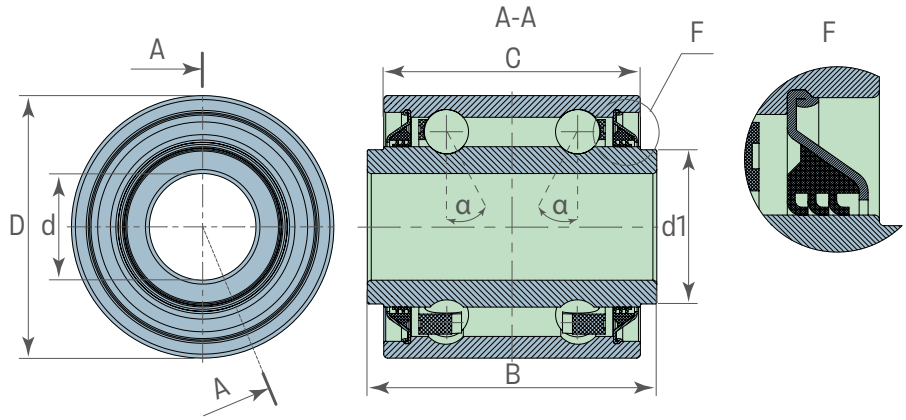

Velnox D esignation	Oznaczenie łożyska	Marka	Odpowiedniki	Średnica otworu d (cale)	Średnica zewnętrzna d1 (mm)	Średnica zewnętrzna D (mm)	Szerokość pierścienia wewnętrznego B (mm)	Szerokość pierścienia zewnętrznego C (mm)	Kąt działania α (°)	Masa (kg)	Dynamiczna nośność Cdyn (kN)	Statyczna nośność Co (kN)	Graniczne obciążenie zmęczeniowe Pu (kN)
5203KYY3 VX	5203 KPP2 (PER.5203RPP2) 5203 KPP2-A (PER.5203RPP2-A) 5203 KYY2 (PER.5203RYY2) 5203 KYY2 5203 KYY2 5203 KYY2 5203 KYY2 5203 KYY2 (SL-5203 2T) DAC 164044 2RS	PEER PEER PEER RBF RBK TIMKEN CT-AGRI FKL NSK-RHP	F04100150R GASPARDO 40-156 KRAUSE GA6171 KINZE 822-170C GREAT PLAINS Y00513900 AMAZONE SN7218 SUNFLOWER 7140A MONOSEM AN212132 JOHN DEERE 81101640 KUHN CA150 AMAZONE 900125 MONOSEM 310926 HORSCH AC676096 KVERNELAND 240216 HORSCH GA5641 KINZE	16.256	23.5	40	44.12	39.12	30	0.218	14.2	8.8	0.37

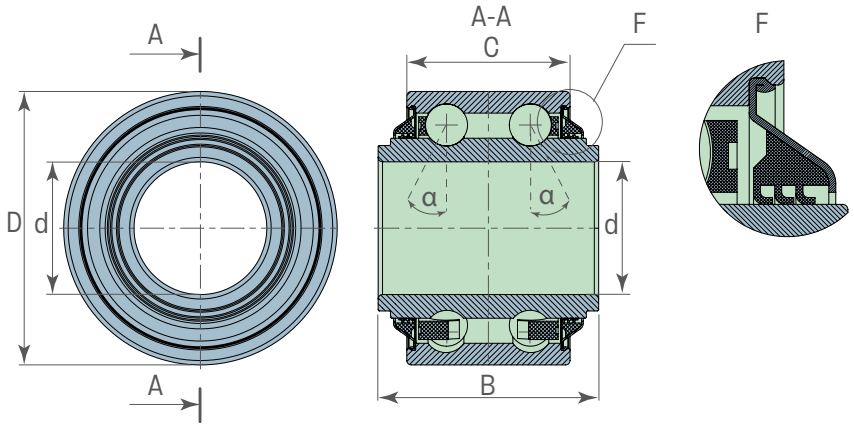

Oznaczenie VELNOX	Oznaczenie łożyska	Marka	Odpowiedniki	Dynamiczna nośność Cdyn (kN)	Statyczna nośność Co (kN)	Średnica zewnętrzna D (mm)	Średnica otworu d (mm)	Wymiar otworu typu „D" C (mm)	Masa (kg)	Szerokość pierścienia wewnętrznego B (mm)	Kąt działania α (°)
5206KPP3 VX	5206 KPP3 5206 KPP3 5206 KPP3 5206 KPP3 5206 KPP3 5206 KPP3 (PER.5206RPP3)	PFI TIMKEN RBF CT-AGRI FKL PEER	822-215C GREAT PLAINS 87283953 CASE AN261766/AN261637 JD GA8603 KINZE 3000 GA8641 KINZE	28.7	21.8	62	30.15	37	0.5	50	25

ŁOŻYSKA DO SIEWNIKÓW

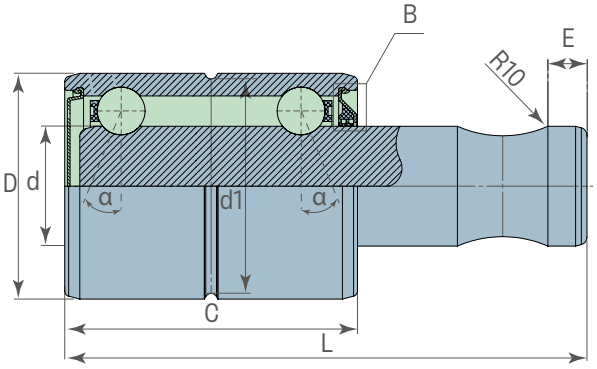

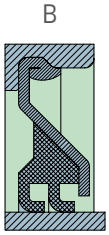

Oznaczenie VELNOX	Oznaczenie łożyska	Marka	Odpowiedniki	Średnica wału d (mm)	Średnica wału w rowku pod pierścień osadczy d1 (mm)	Średnica zewnętrzna D (mm)	Całkowita długość L (mm)	Szerokość pierścienia zewnętrznego C (mm)	Odległość od czoła do rowka E (mm)	Masa (kg)	Dynamiczna nośność Cdyn (kN)	Statyczna nośność Co (kN)	Graniczne obciążenie zmęczeniowe Pu (kN)
885154B VX	885154B IB06930 SRS IB06930 SRS PN 00043 WP5203-KRP2-N-A217	CT-AGRI RBF JTEKT (Koyo) RBF PEER	00310131 Horsch 201765C91 CASE 227914R91 CASE 822-023C Great Plains 885154B JD 96140018 HORSCH AN131668 JD	15.88	12	30	69	38.8	5	0.183	5.15	2.94	0.124

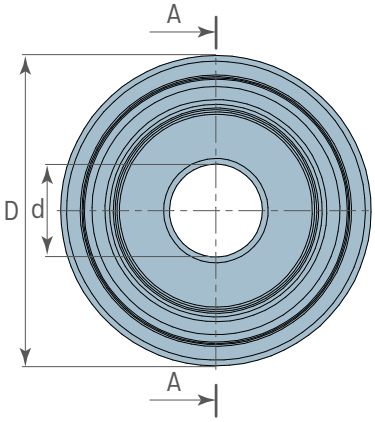

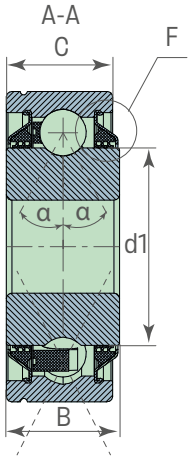

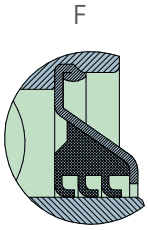

Oznaczenie VELNOX	Oznaczenie łożyska	Marka	Odpowiedniki	Średnica otworu d (mm)	Średnica zewnętrzna d1 (mm)	Średnica zewnętrzna D (mm)	Szerokość pierścienia wewnętrznego B (mm)	Średnica otworu C (mm)	Kąt działania α (°)	Masa (kg)	Dynamiczna nośność Cdyn (kN)	Statyczna nośność Co (kN)	Graniczne obciążenie zmęczeniowe Pu (kN)
AA205DD VX	188-001V (AA 205 DD) 205 GP 205 PP13 PER.BB205RPP13 AA 205 DD AA 205 DD AA 205 DD (376905 EKL19) AA 205 DD (SL5316-2T)	Great Plains Great Plains RBF PEER RBK CT-AGRI HARP FKL	100-001V 188-001V 205DDS5/8 205GP 205VVH1 40-172 KRAUSE 822-236C GP BB 205 RPP13 PEER	16	33.74	53.086	19.4	18.288	25	0.21	14.02	7.82	0.328

ŁOŻYSKA DO SIEWNIKÓW

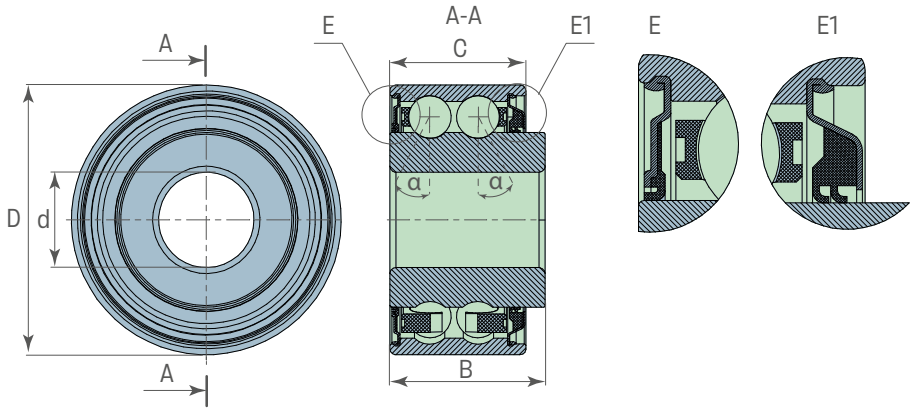

Oznaczenie VELNOX	Oznaczenie łożyska	Marka	Odpowiedniki	Średnica otworu d (mm)	Średnica zewnętrzna D (mm)	Szerokość pierścienia wewnętrznego B (mm)	Szerokość pierścienia zewnętrznego C (mm)	Kąt działania α (°)	Masa (kg)	Dynamiczna nośność Cdyn (kN)	Statyczna nośność Co (kN)	Graniczne obciążenie zmęczeniowe Pu (kN)
AA59196 VX	5204 KRY2-R-A268 (PER.5204RRY2) 5204 PY3 A59196 P59196	PEER RBF CT-AGRI KABAT	60021679 HORSCH 60054734 HORSCH AA104813 JD AA59196 JD	16.027	45.225	26	22.82	20	0.19	16.3	10.9	0.458

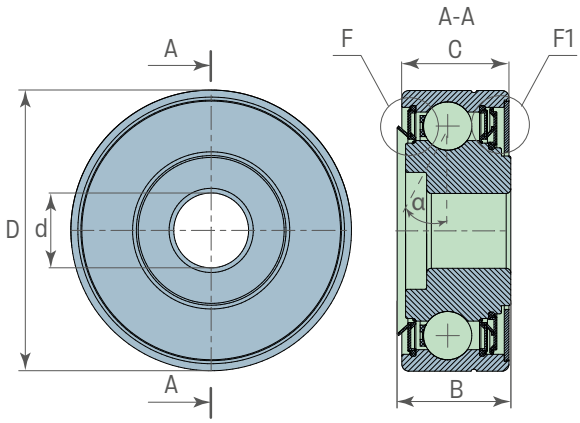

Oznaczenie VELNOX	Oznaczenie łożyska	Marka	Odpowiedniki	Średnica otworu d (mm)	Średnica zewnętrzna D (mm)	Szerokość pierścienia wewnętrznego B (mm)	Szerokość pierścienia zewnętrznego C (mm)	Kąt działania α (°)	Masa (kg)	Dynamiczna nośność Cdyn (kN)	Statyczna nośność Co (kN)	Graniczne obciążenie zmęczeniowe Pu (kN)
F-562024.02KLQ VX	23042700 F-562024.02.KLQ F-562024.02.KLQ F-562024.02.KLQ PN 008 IL20-71/6T-B16	CT-AGRI INA NTE CT-AGRI RBF FKL	Tylko dla serwisowanych węzłów	16.027	60	22.5	22.9	25	0.31	22	15.2	0.64

VELNOX

TechSolutionS

Z VELNOX MOŻESZ ZAMÓWIĆ ROZWIĄZANIE ZAPROJEKTOWANE NA INDYWIDUALNE ZAMÓWIENIE, ZAMIAST POLEGAĆ NA STANDARDOWYCH ZESPOŁACH.

Większość producentów otwiera katalog i wybiera standardowe rozwiązanie. Jednak standardowe rozwiązania zawsze oznaczają kompromis.

Jeżeli Twoim celem jest wydłużenie trwałości zespołu, ograniczenie liczby reklamacji gwarancyjnych oraz wzmocnienie przewagi konkurencyjnej, potrzebujesz rozwiązania opracowanego indywidualnie.

VELNOX OPRACOWUJE ŁOŻYSKA DOSTOSOWANE DO KONKRETNYCH ZASTOSOWAŃ

OBUDOWA

- dobór rodzaju obudowy,
- konstrukcje wzmocnione,
- optymalizacja geometrii,
- dobór materiału (HT200, GGG50 oraz inne warianty),
- specjalne powłoki ochronne.

SMAROWANIE

- dobór środka smarnego odpowiednio do warunków pracy,
- wypełnienie do 90% objętości wewnętrznej zespołu,
- specjalistyczne środki smarne do zastosowań w środowisku rolniczym.

ZESPÓŁ ŁOŻYSKOWY

- wzmocnione bieżnie,
- zwiększony luz wewnętrzny (C3, C4 – na życzenie),
- indywidualnie dopasowana geometria kontaktu.

PODEJŚCIE OEM

- niskie minimalne zamówienia
- adaptacja do konkretnych maszyn
- ocechowanie marką klienta

SYSTEM USZCZELNIEŃ

- wzmocnione uszczelnienia wielowargowe,
- uszczelnienia labiryntowe,
- konstrukcje przeznaczone do pracy w agresywnych warunkach

KONTROLA JAKOŚCI

- dwuetapowy proces kontroli,
- badania laboratoryjne,
- kontrola przed każdą wysyłką.

**Ty określasz wymagania – my opracowujemy rozwiązanie.
To nie jest tylko łożysko z katalogu, lecz gwarancja trwałości, niezawodności i przewagi konkurencyjnej Twoich maszyn.**

VELNOX – INŻYNIERSKIE PODEJŚCIE DO ZESPOŁÓW ROLNICZYCH

VELNOX

Nie wybieraj standardowych rozwiązań.
Twórz własne.

Tech Solutions

PRZEDSTAWICIEL W KRAJACH UE

TECH SOLUTIONS Sp. z o.o.

ADDRES
Wersalska 47/75, room 181
91-212 Łódź, Polska klatka 6
– naprzeciwko wjazdu
na teren TEOPARK

TELEFONY
+48 42 640 30 50

E-MAIL
office@techsolutions-europe.com

STRONA
www.techsolutions-europe.com

techsolutions-europe.com

Facebook

LinkedIn

velnox.eu